Notice spécifique à la France

FR

Kit bouteille de découplage => Chaudières 200 - 250 kW

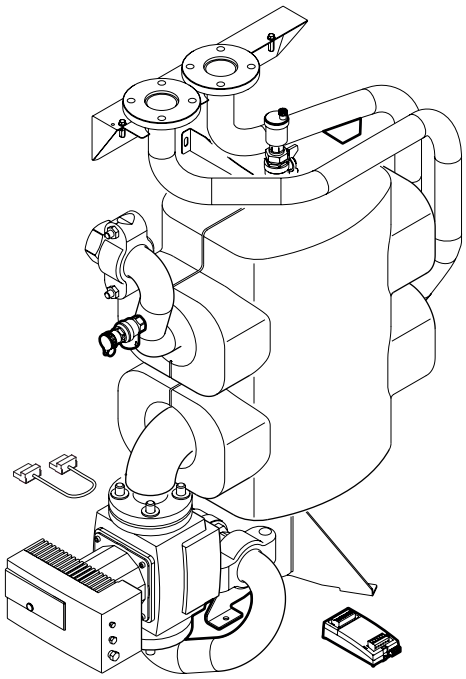

MW-IMG1-7785150-01

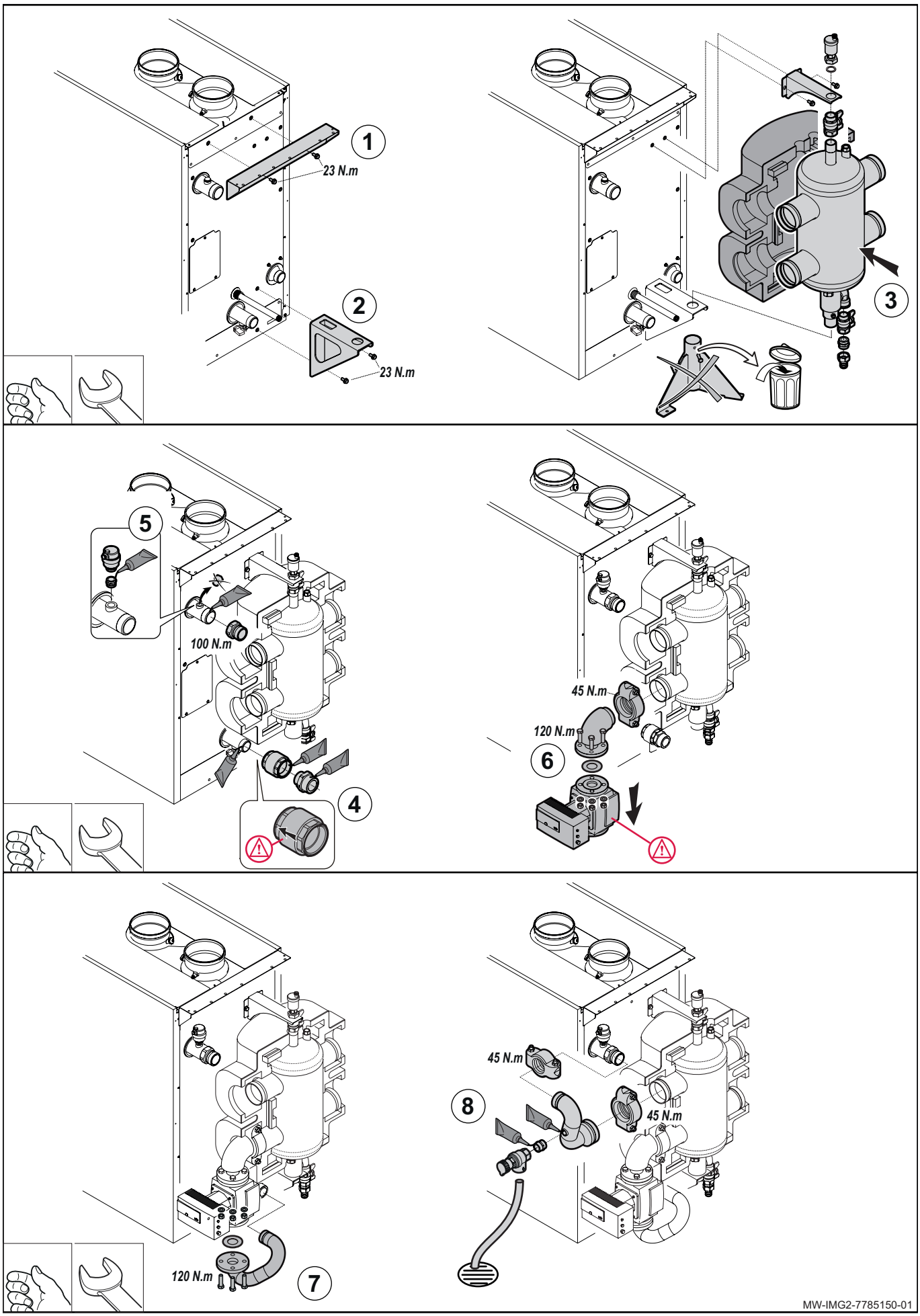
1
23 N.m
2
23 N.m
3
5
100 N.m
4
45 N.m
120 N.m
6
120 N.m
7
45 N.m
8
45 N.m
MW-IMG2-7785150-01

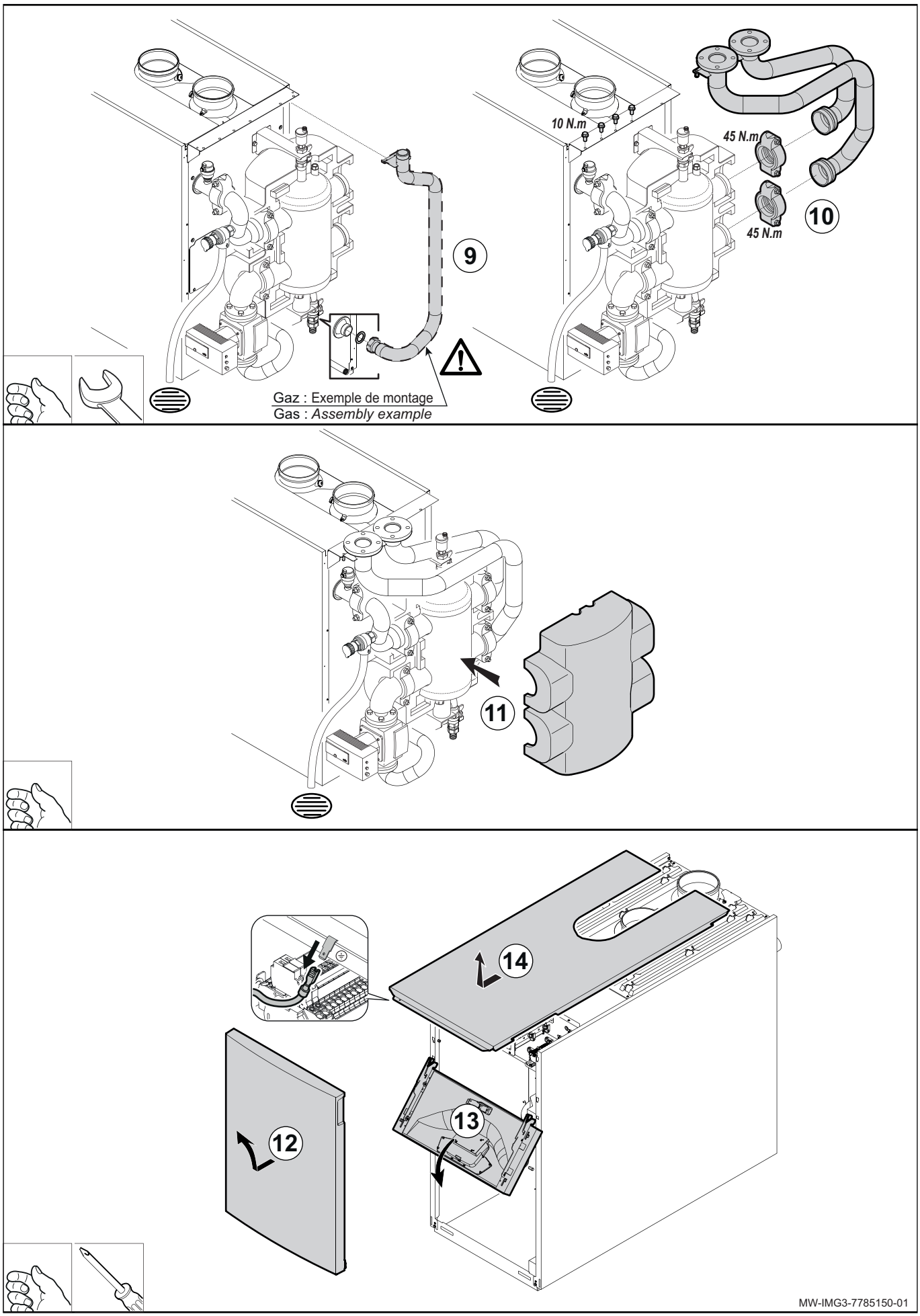
9
10 N.m
45 N.m
45 N.m
10
Gaz : Exemple de montage
Gas : *Assembly example*
11
14
13
12
MW-IMG3-7785150-01

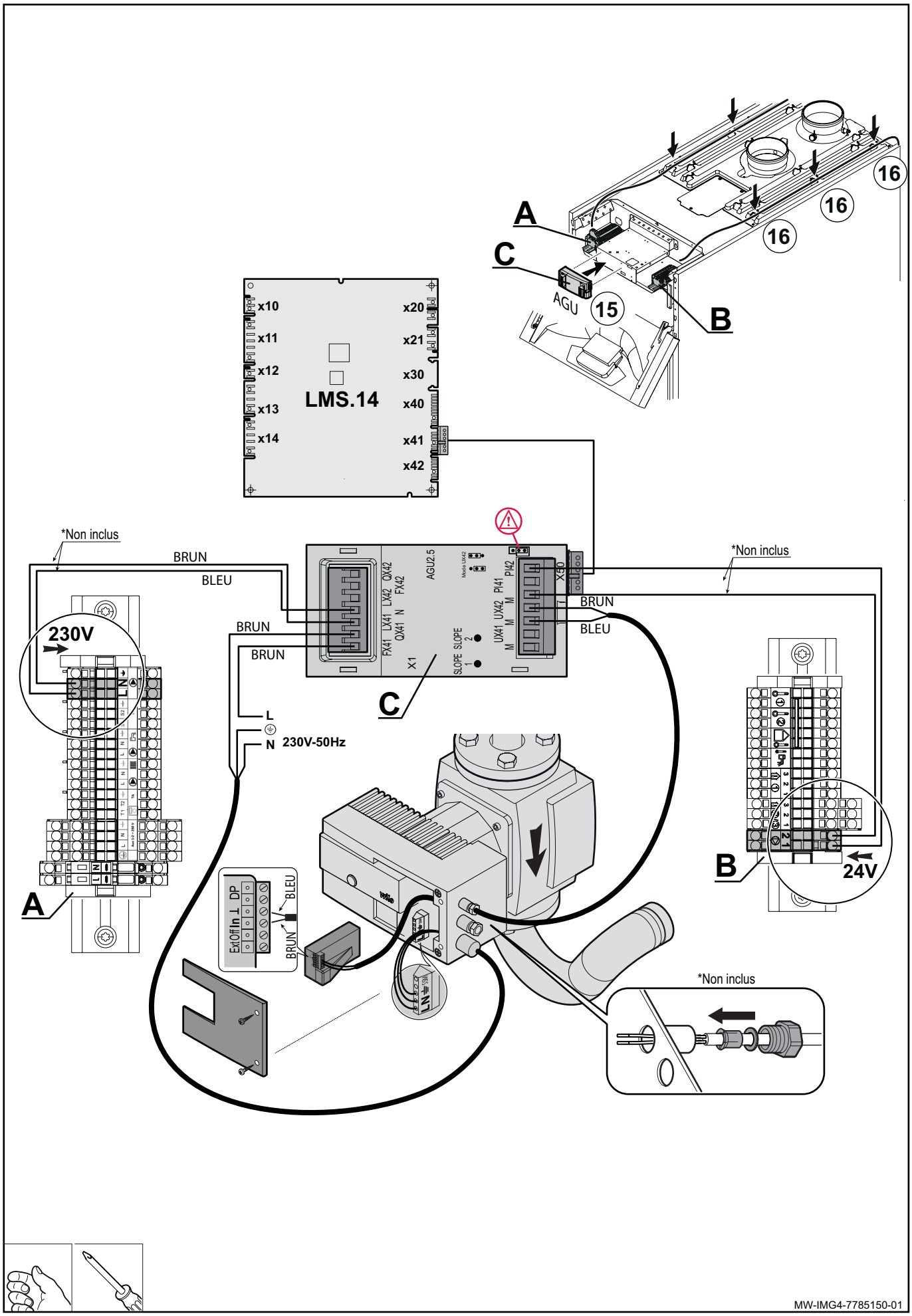
A
B
C
16
16
16
15
AGU
LMS.14
x10
x11
x12
x13
x14
x20
x21
x30
x40
x41
x42
*Non inclus
BRUN
BLEU
230V
BRUN
BRUN
L
N
230V-50Hz
AGU2.5
X1
X50
BRUN
BLEU
*Non inclus
24V
ExtOff In ⊥ DP
BLEU
BRUN
*Non inclus
MW-IMG4-7785150-01

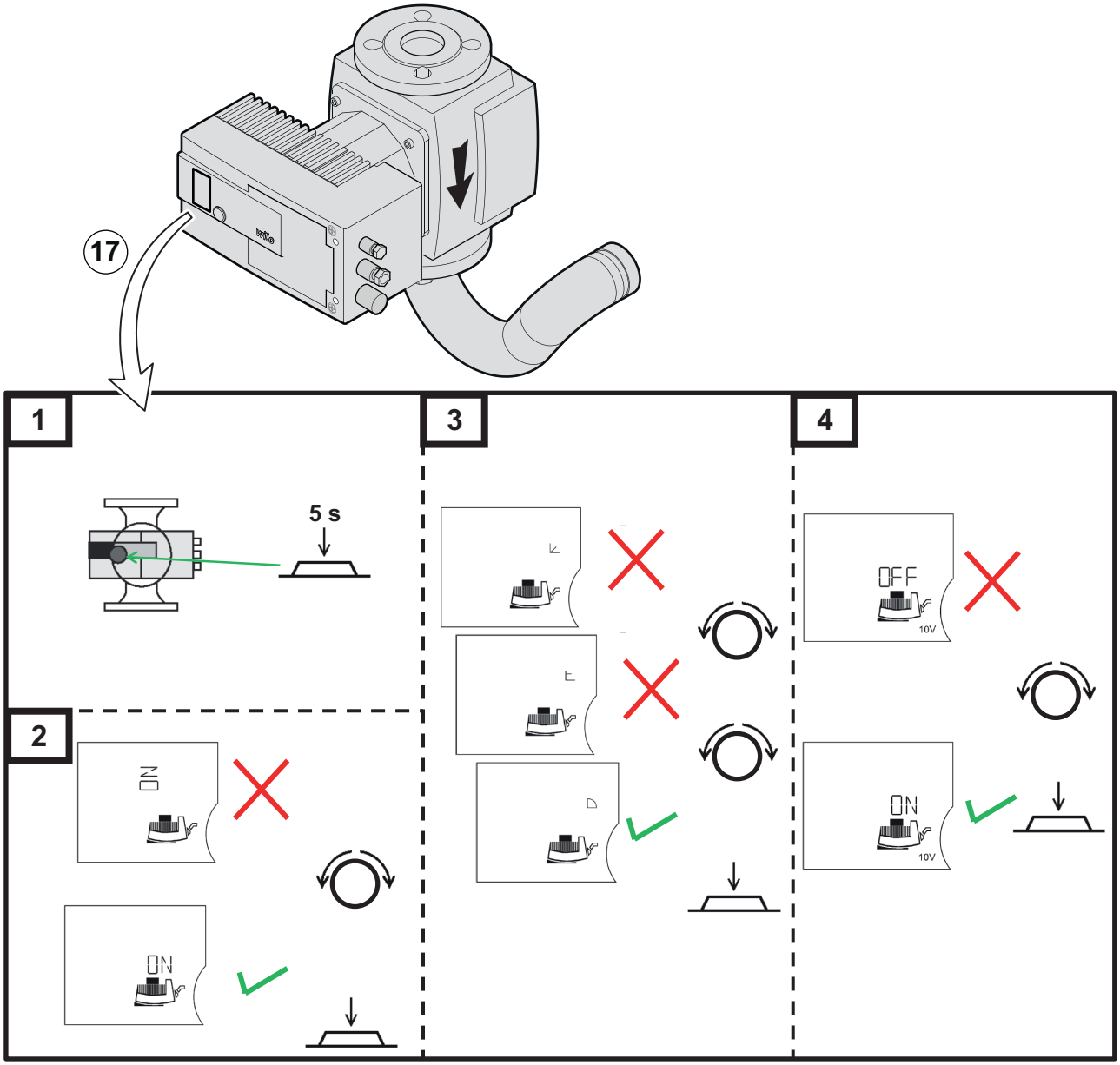

MW-IMG5-7785150-01

Pièces de rechange

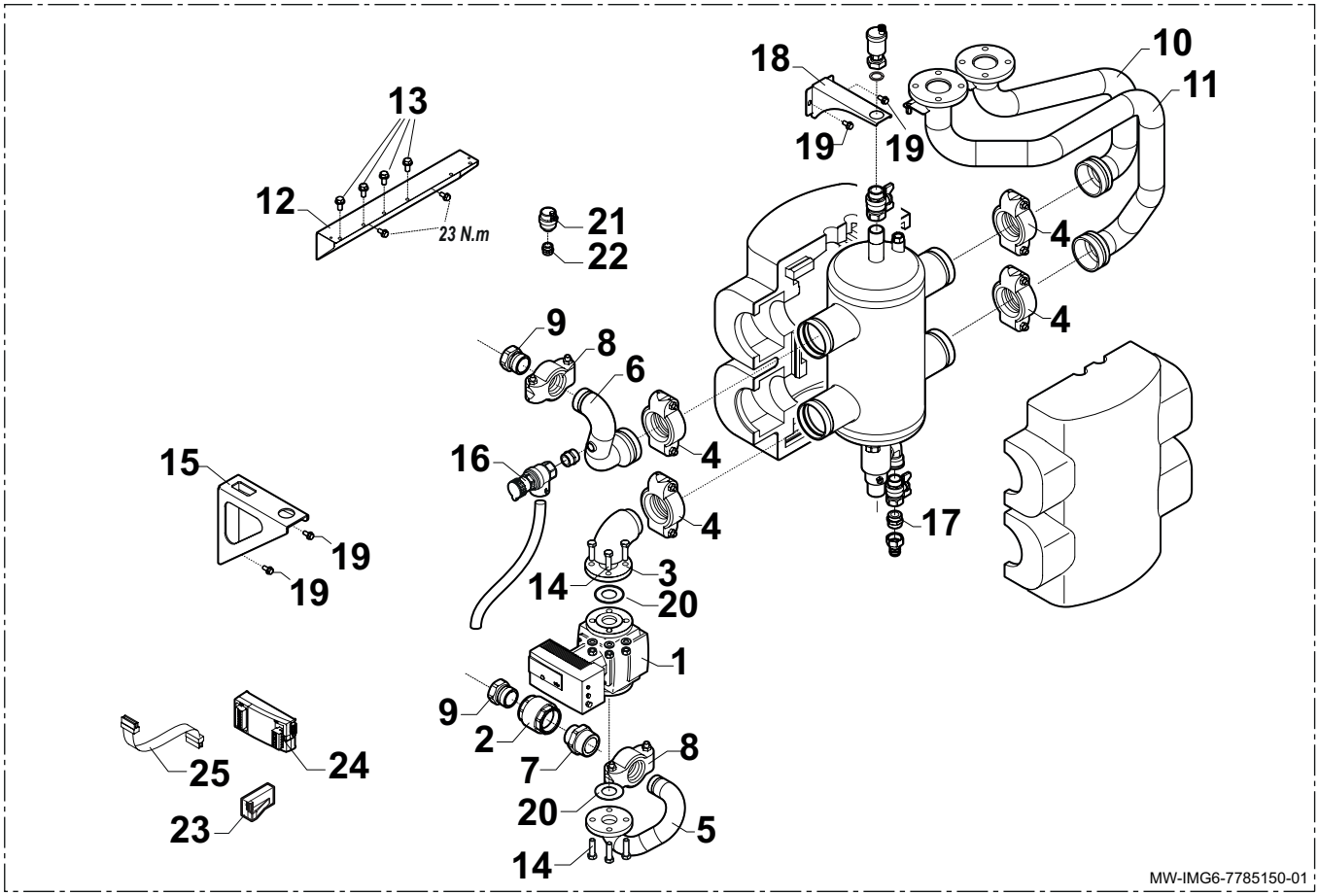

		FR
01	7660338	Circulateur Stratos 40/1-12 Pn6/10
02	7672220	Clapet Anti-retour G2"
03	7672270	Tube Circulateur/bouteille
04	7672379	Victaulic 3"
05	7672397	Tube Circulateur/retour
06	7672405	Tube Depart Primaire
07	7672425	Raccord Victaulic 2"/r2"
08	7672549	Victaulic 2"
09	7672834	Raccord Victaulic 2"/ Rp2"
10	7672864	Tube Depart Secondaire
11	7672875	Tube Retour Secondaire
12	7680296	Console
13	S56987	Vis H A Embase Crantee, M6-16 Zn (X10)
14	95400650	Vis H M16x60 8.8 Zn6
15	7673532	Support Bouteille Inferieur
16	7684864	Soupape De Securite 6bar 281kw
17	94950136	Mamelon G1/2"
18	7673665	Support Bouteille Superieur
19	95610085	Vis H M8 8x18
20	7682779	Joint Dn40 92x49x2
21	565273	Purgeur G3/8
22	94914409	Reduction 1/2"-3/8"
23	7613421	Platine Wilo If 0-10v
24	7668919	Module Pmw_0/10v Agu2.551
25	7100386	Faisceau Hmi